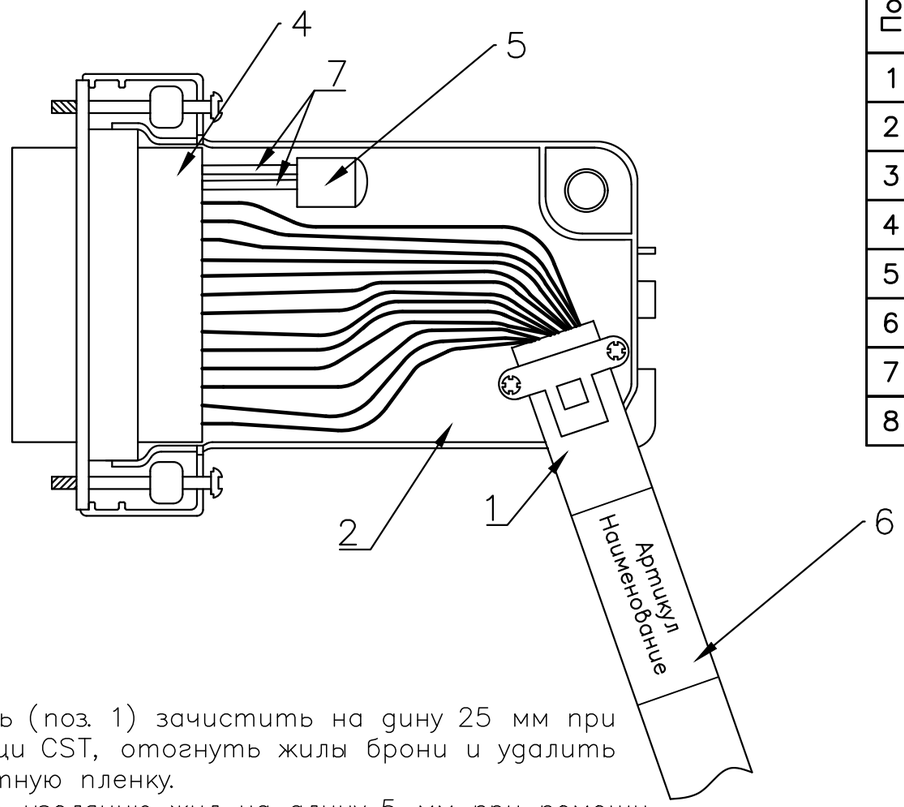

Поз.	Артикул	Наименование	Кол.	Ед.
1	20036	Кабель TRONIC–CY 12x0.25	1.5	M
2	8655MHRA1501LF	Корпус металлический	1	ШТ.
3	8656353064LF	Контакты Female	15	ШТ.
4	865615SLTLF	Разъем DSUB 15	1	ШТ.
5	DS2401	Микросхема – серийный номер	1	ШТ.
6	2621520000	THM WO 24/69 WS	1	ШТ.
7	SKE–H(3x) 1.5/0.5	Трубка термоусадочная	1	ШТ.
8		Фольга медная	0.07	M

First Angle

1. Кабель (поз. 1) зачистить на дину 25 мм при помощи CST, отогнуть жилы брони и удалить защитную пленку.
2. Снять изоляцию жил на длину 5 мм при помощи STRIPAX.
3. Надеть и обжать наконечники (поз. 3) при помощи HTF SUB–D.
4. Неиспользуемую ножку 3 микросхемы DS2401 (поз. 2) удалить.
5. Надвинуть термоусадочную трубку (L = 12 мм) на ножки (в упор корпуса микросхемы) и осадить феном.
6. Надеть наконечники на ножки микросхемы и обжать при помощи HTF SUB–D.
7. Вставить наконечники в отверстия разъема DSUB (поз. 4) согласно таблице.
8. Жилы брони уложить поверх пластикового фиксатора кабеля и обернуть клейкой медной лентой.

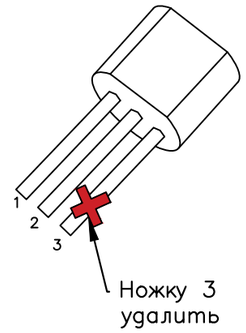

Корпус микросхемы
Изометрический вид

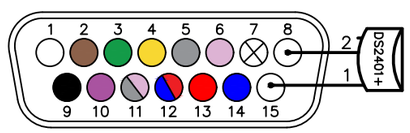

1	Белый
2	Коричневый
3	Зеленый
4	Желтый
5	Серый
6	Розовый
7	–
9	Черный
10	Фиолетовый
11	Серый/Розовый
12	Синий/Красный
13	Красный
14	Синий
15	–
8	–

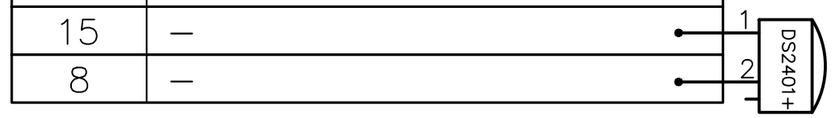

Weidmüller

SIGNATURE: DATE:

PRINT NAME:

APPROVED: YES ☐ NO ☐

THE APPROVED DRAWING(S) WILL BECOME THE MANUFACTURING STANDARD.

REV.	REVISION RECORD, EC–NMB	DATE	MOD.	CHK.
1	DRAWING CREATED	27/12/21	SOM	KN

IF IN DOUBT ASK

REMOVE BURRS AND BREAK SHARP EDGES

CUSTOMER:

ENQ NO.

PART NUMBER:

MATERIAL:

COLOUR:

DRN: SEROV O.

CHK: KARTASHOVA N.

TITLE: PAC–IE–DSUB15–12wires+chip–1,5m–VEL–RU

SCALE	LOC.	SIZE	DRWG. NO.		SHEET
NTS	–	A3		Revision 1	1 OF 1

Инв. №подл. | Подп. и дата | Взам. инв. №
THIS INFORMATION IS CONFIDENTIAL AND IS DISCLOSED ON CONDITION THAT NO FURTHER DISCLOSURE IS MADE BY YOU TO OTHER THAN WEIDMULLER PERSONNEL WITHOUT WRITTEN AUTHORISATION FROM WEIDMULLER UK LTD. ENGLAND